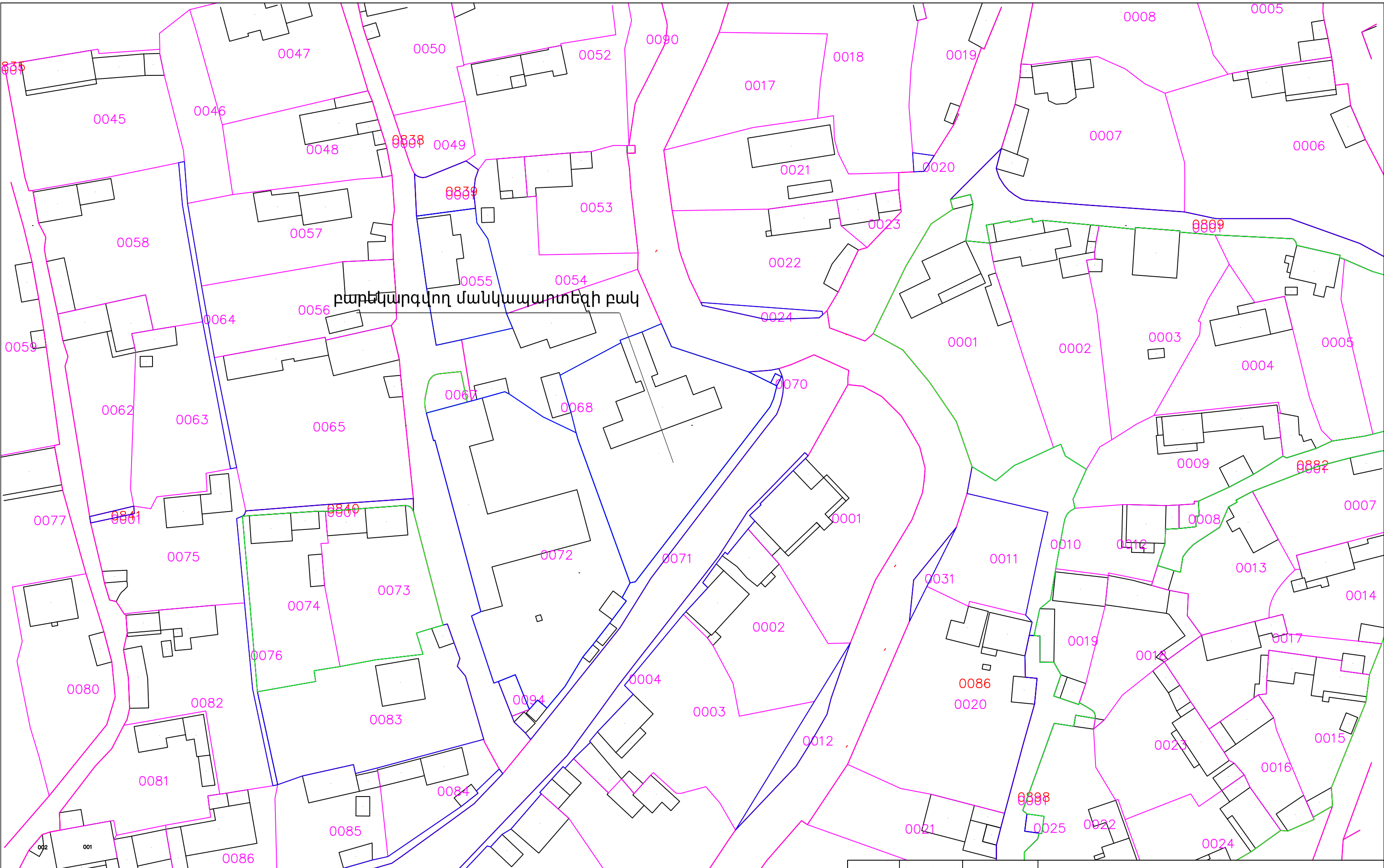

ՏՆՕՐԵՆ	Հ.ԳԱԼԱՍՊԱՐՅԱՆ		ՀՀ Գեղարքունիքի մարզի <<Կարմիրգյուղի մանկապարտեզ>> ՀՈԱԿ-ի բակի բարեկարգում			
ՆԱԽԱԳԾԵՑ	Ա. ԲԱՂԴԱՍԱՐՅԱՆ		Ճարտարապետաշինարարական մաս	Փուլ	Թերթ	Թերթեր
				ԱՆ	1	14
			Տարածքի գլխավոր հատակագիծ Մ1:1000	«ՌԵԳՈՒԼ» ՍՊԸ		

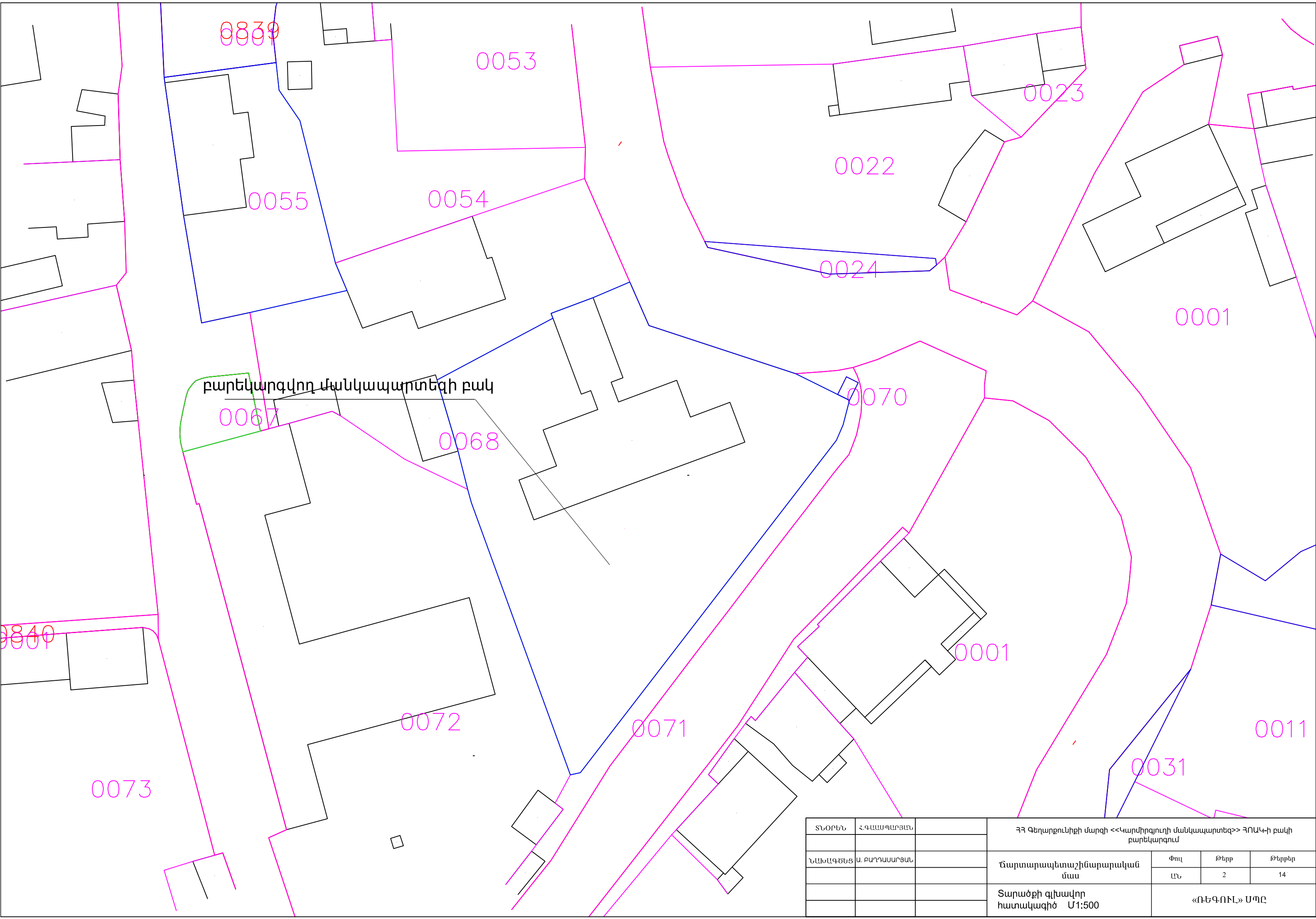

ՏՆՕՐԵՆ	Հ.ԳԱԱՍՊԱՐՅԱՆ		ՀՀ Գեղարքունիքի մարզի <<Կարմիրգյուղի մանկապարտեզ>> ՀՈԱԿ-ի բակի բարեկարգում			
ՆԱԽԱԼԳԾԵՑ	Ա. ԲԱՂԴԱՍԱՐՅԱՆ		Ճարտարապետաշինարարական մաս	Փուլ	Թերթ	Թերթեր
				ԱՆ	2	14
			Տարածքի գլխավոր հատակագիծ Մ1:500	«ՌԵԳՈՒԼ» ՍՊԸ		

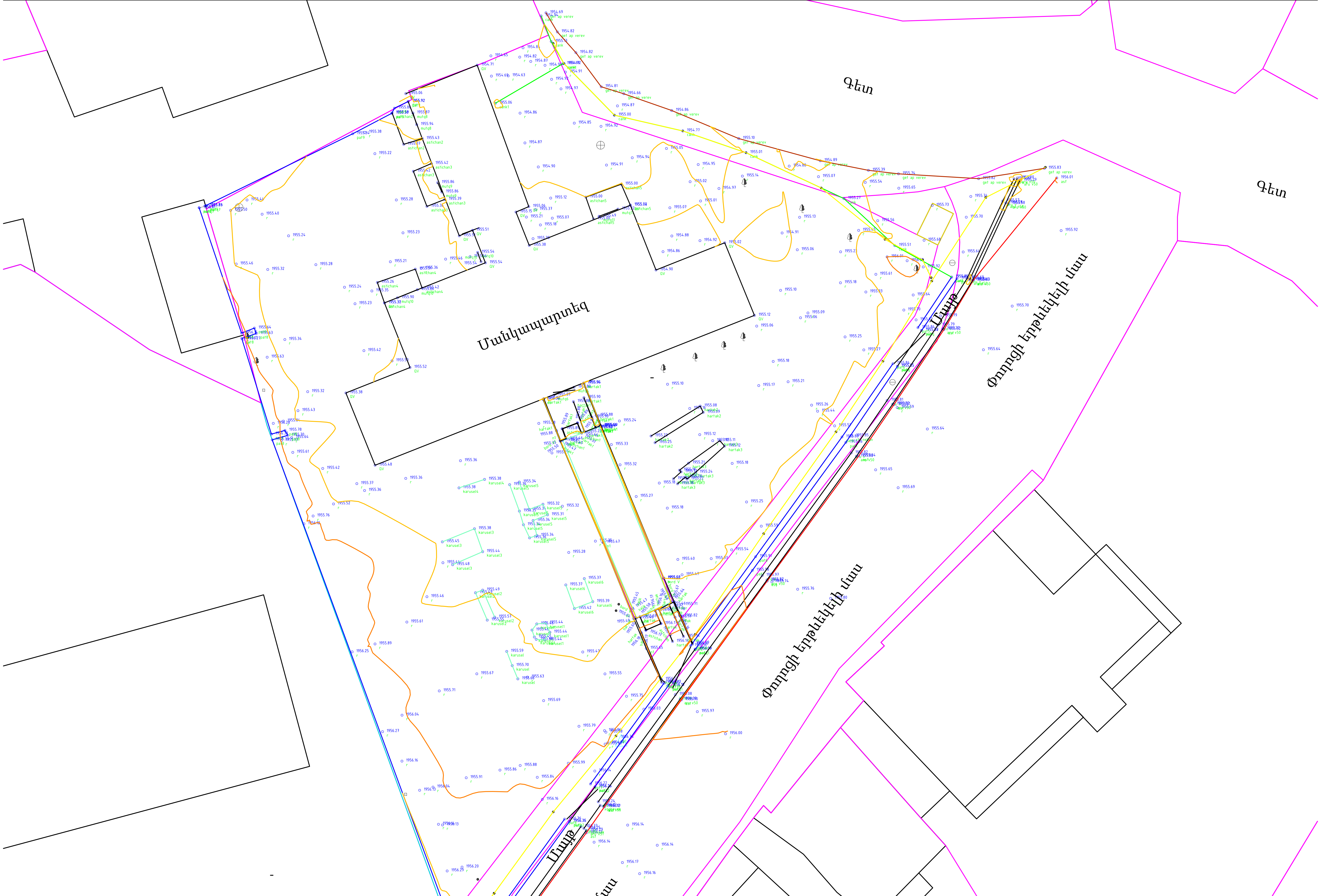

ՏՆՕՐԵՆ	Հ.ԳԱԱՍՊԱՐՅԱՆ		ՀՀ Գեղարքունիքի մարզի <<Կարմիրգյուղի մանկապարտեզ>> ՀՈԱԿ-ի բակի բարեկարգում
ՆԱԽԱԳԾԵՑ	Ա. ԲԱՂԴԱՍԱՐՅԱՆ		Ճարտարապետաշինարարական մաս

Փուլ	Թերթ	Թերթեր
ԱՆ	3	14

Տարածքի գեոդեզիական հանույթ Մ1:300

«ՌԵԳՈՒԼ» ՍՊԸ

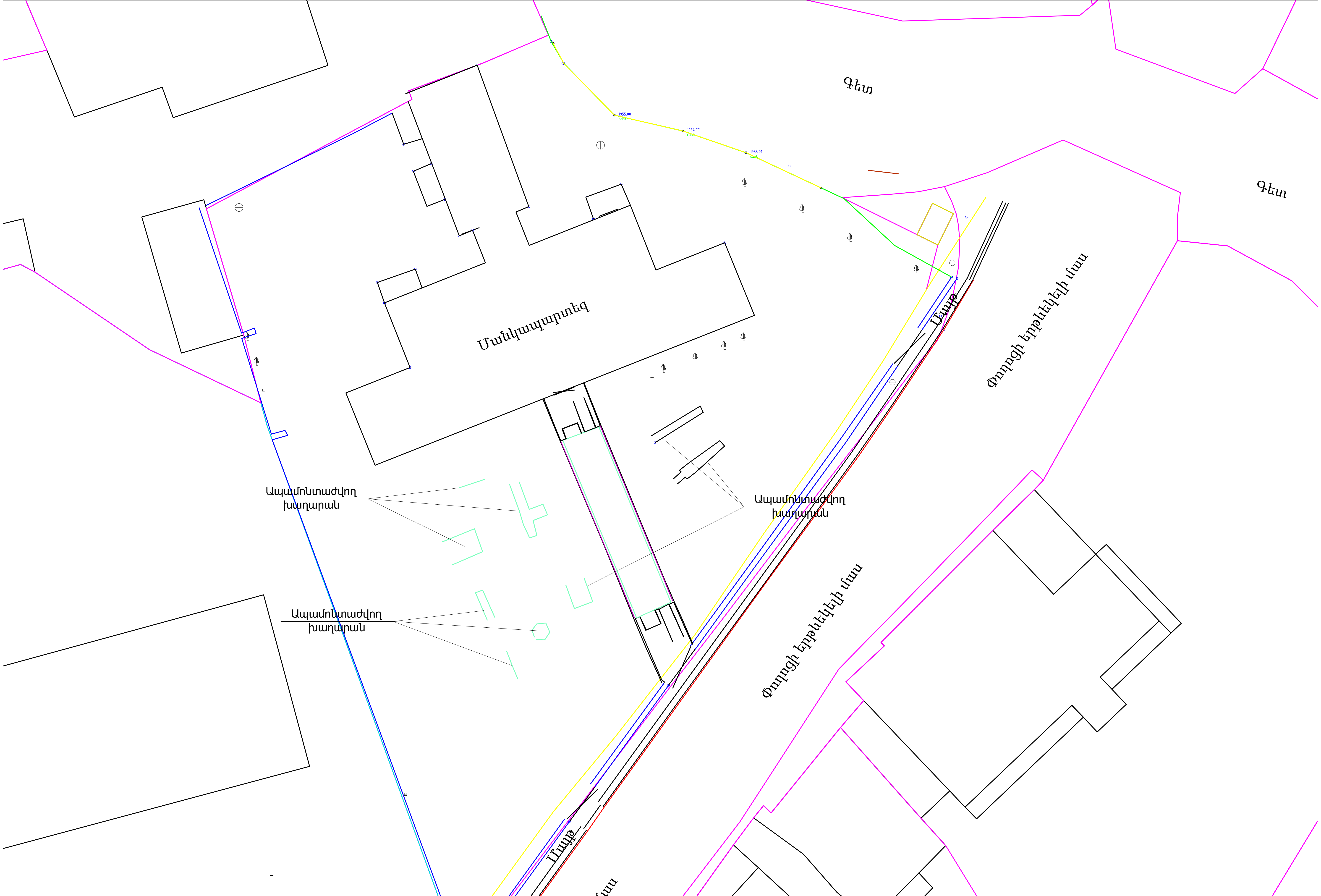

ՏՆՕՐԵՆ	Հ.ԳԱԱՍՊԱՐՅԱՆ		ՀՀ Գեղարքունիքի մարզի <<Կարմիրգյուղի մանկապարտեզ>> ՀՈԱԿ-ի բակի բարեկարգում			
ՆԱԽԱԳԾԵՑ	Ա. ԲԱՂԴԱՍԱՐՅԱՆ		Ճարտարապետաշինարարական մաս	Փուլ	Թերթ	Թերթեր
				ԱՆ	4	14
			Տարածքի հատակագիծ (չափագրություն) Մ1:300	«ՌԵԳՈՒԼ» ՍՊԸ		

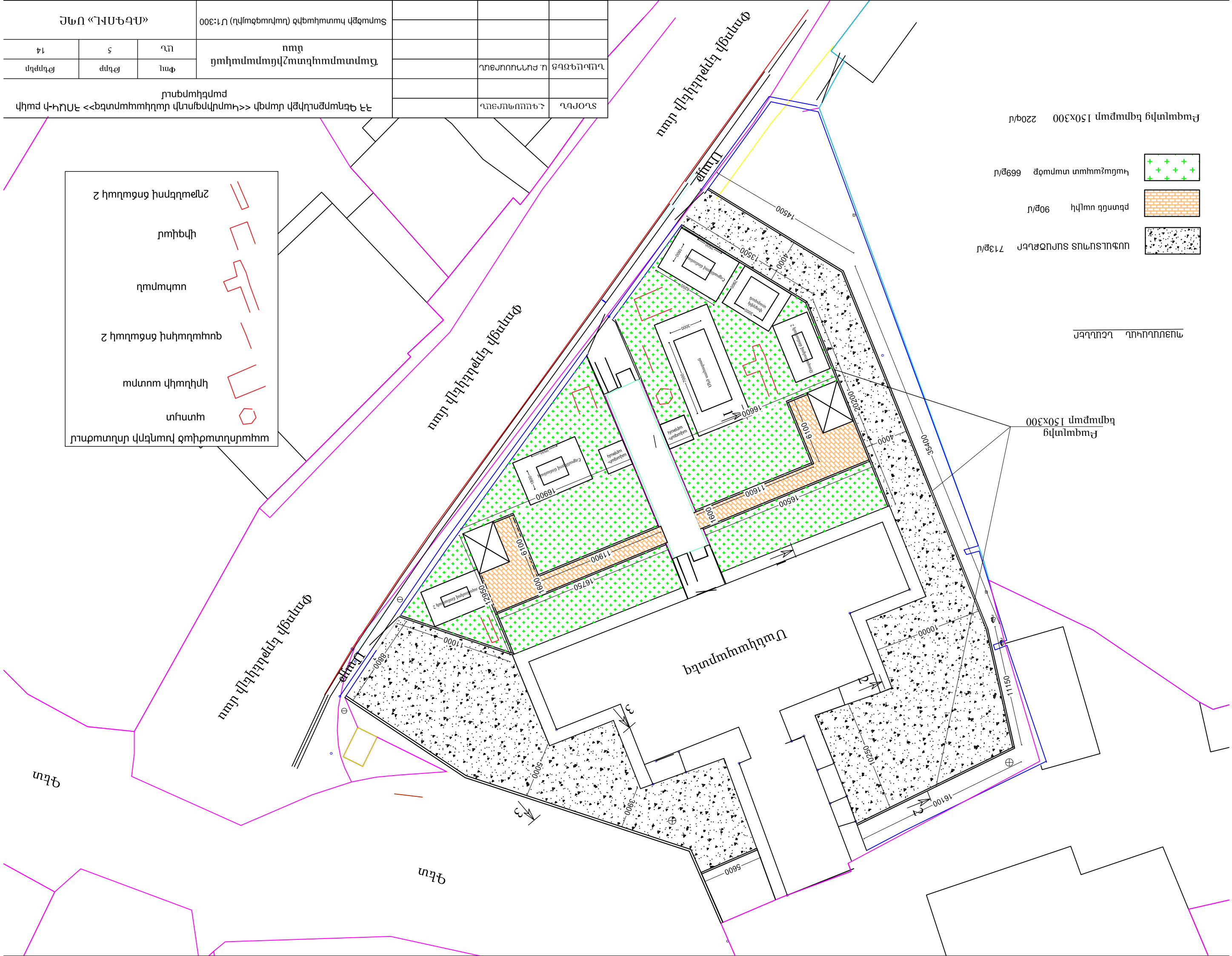
Գետ
Գետ
Փողոց նրբանցքի անուն
Փողոց նրբանցքի անուն
Փողոց նրբանցքի անուն
Ուսումնական
Սպորտային դահլիճ
Սպորտային դահլիճ
Սպորտային դահլիճ

ԿՏՐՎԱԾՔ 1 - 1

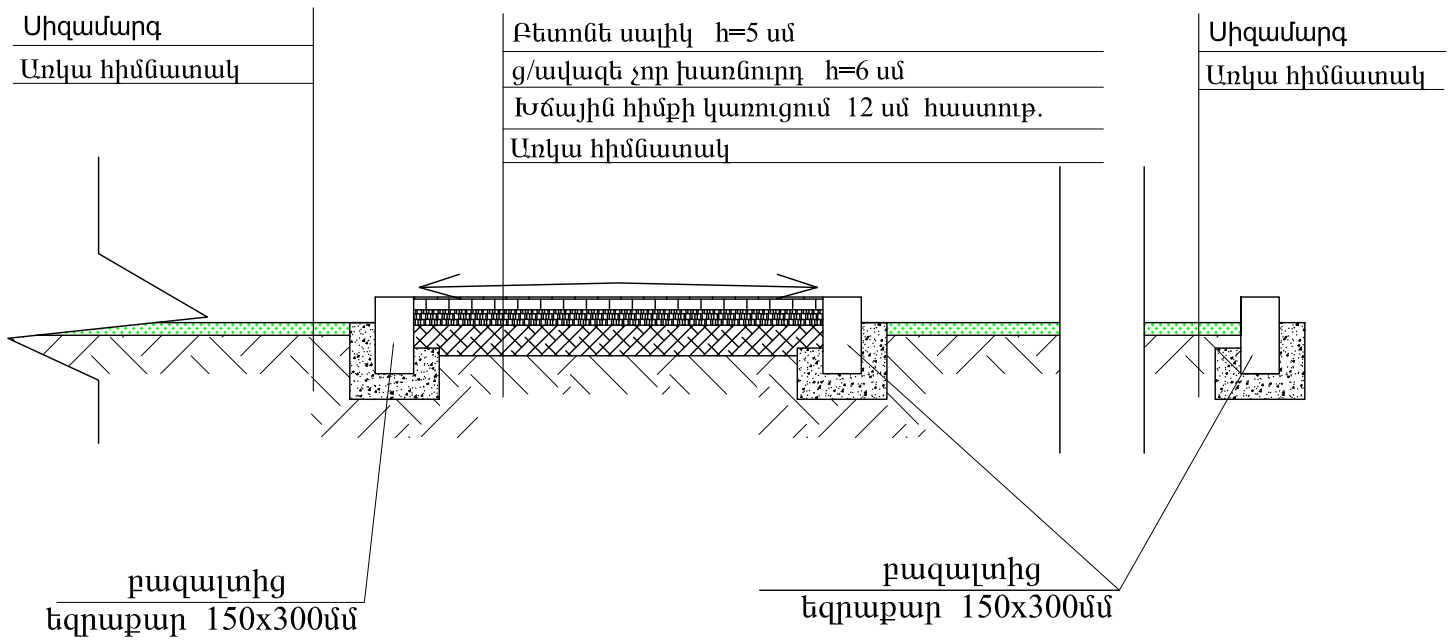

ԿՏՐՎԱԾՔ 2 - 2

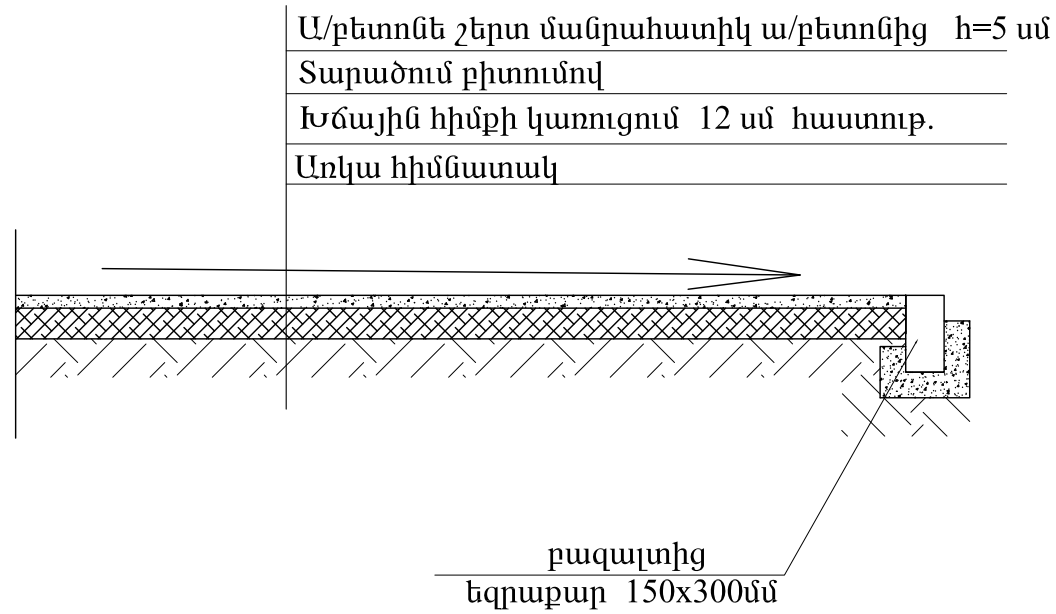

ԿՏՐՎԱԾՔ 3 - 3

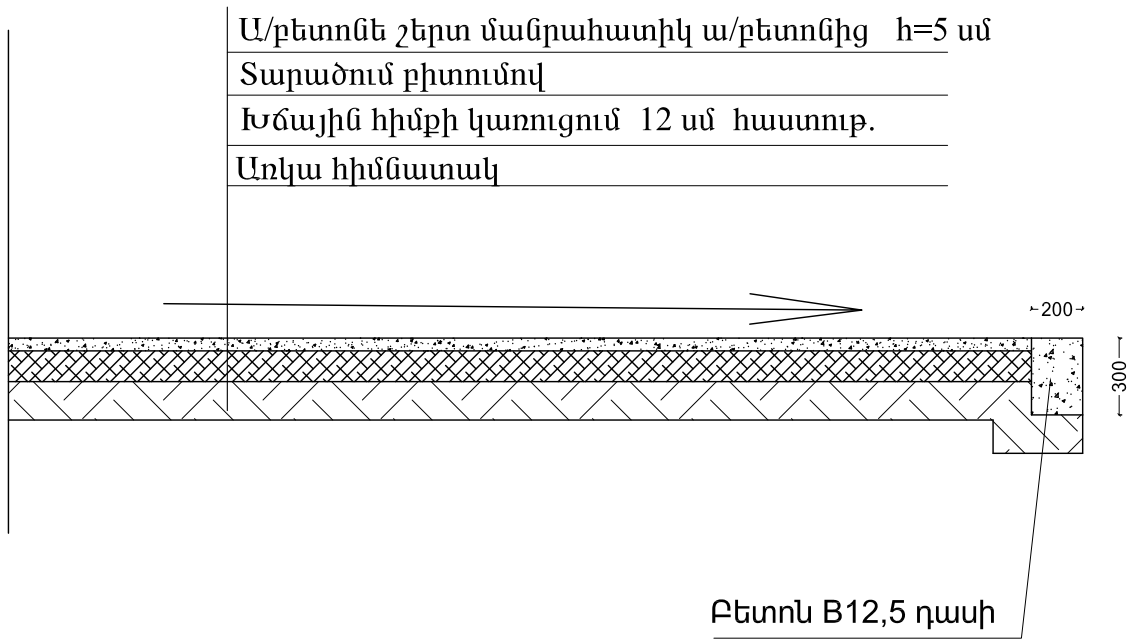

ՏՆՕՐԵՆ	Հ.ԳԱԱՍՊԱՐՅԱՆ		ՀՀ Գեղարքունիքի մարզի <<Կարմիրգյուղի մանկապարտեզ>> ՀՈԱԿ-ի բակի բարեկարգում			
ՆԱԽԱԳԾԵՑ	Ա. ԲԱՂԴԱՍԱՐՅԱՆ		Ճարտարապետաշինարարական մաս	Փուլ	Թերթ	Թերթեր
				ԱՆ	6	14
			Բարեկարգման կտրվածքներ	«ՌԵԳՈՒԼ» ՍՊԸ		

Մետաղական կարկասով հովանոցների կառուցում /6 հատ/

ՀԻՄՔԻ ՀԱՏԱԿԱԳԻԾ
Մ1:50

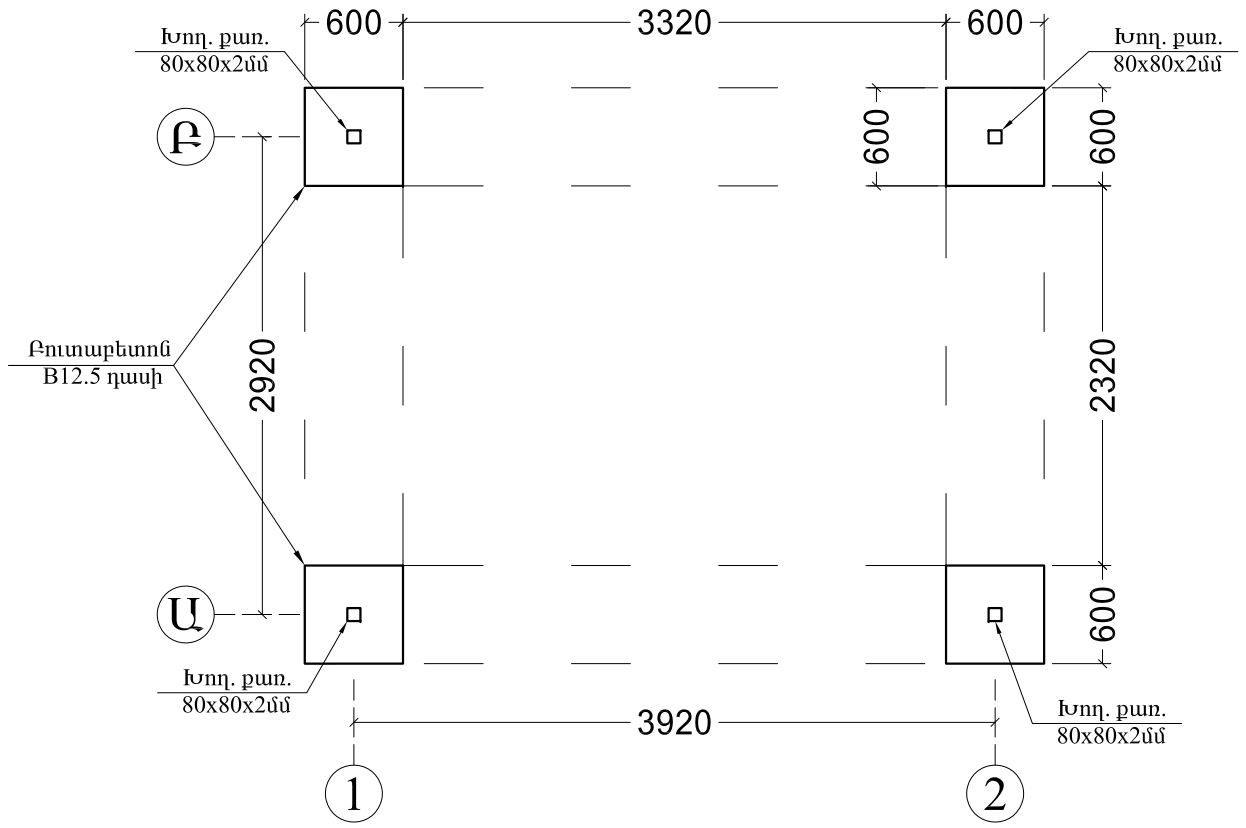

ՄԵՏԱՂԱԿԱՆ ԿՈՆՍՏՐՈՒԿՑԻԱՆԵՐԻ ՀԱՏԱԿԱԳԻԾ Մ1:50

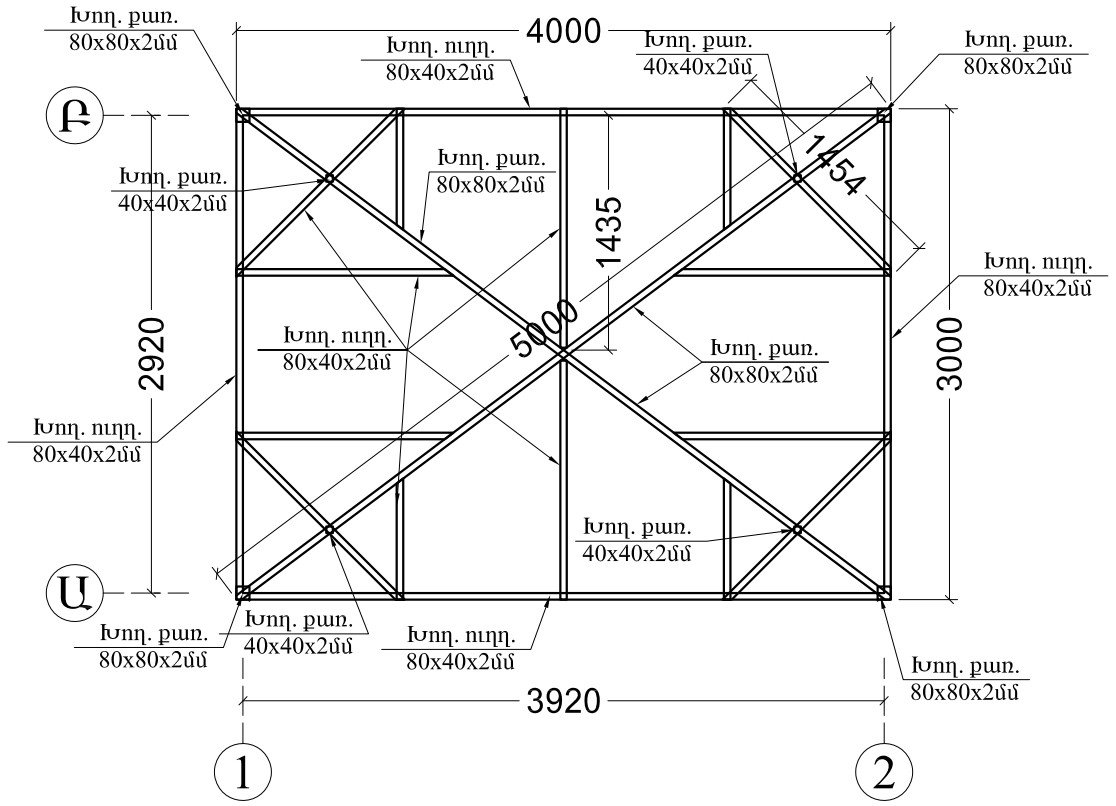

ՏԱՆԻՔԻ ՄԵՏԱՂԱԿԱՆ ԿՈՆՍՏՐՈՒԿՑԻԱՆԵՐԻ ՀԱՏԱԿԱԳԻԾ Մ1:50

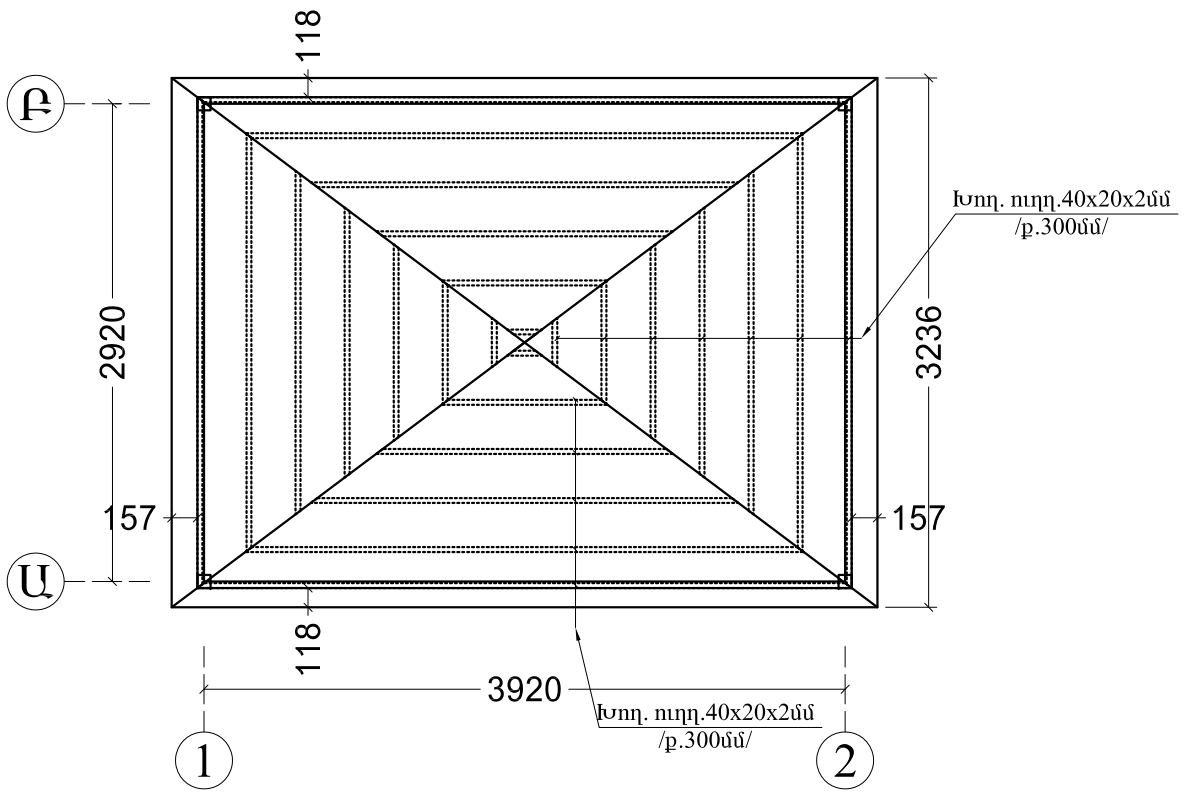

ՏՆՕՐԵՆ	Հ.ԳԱՍՊԱՐՅԱՆ		ՀՀ Գեղարքունիքի մարզի <<Կարմիրգյուղի մանկապարտեզ>> ՀՈԱԿ-ի բակի բարեկարգում			
ՆԱԽԱԳԾԵՑ	Ա. ԲԱՂԴԱՍԱՐՅԱՆ		Ճարտարապետաշինարարական մաս	ՓՈՒԼ	ԹԵՐԹ	ԹԵՐԹԵՐ
				ԱՆ	7	14
			ՀԻՄՔԻ ՀԱՏԱԿԱԳԻԾ ՄԵՏԱՂԱԿԱՆ ԿՈՆՍՏՐՈՒԿՑԻԱՆԵՐԻ ՀԱՏԱԿԱԳԻԾ	« ՌԵԳՈՒԼ » ՍՊԸ		

ՏԱՆԻՔԻ ՋՐԱՀԵՌԱՑՄԱՆ ՀԱՏԱԿԱԳԻԾ Մ1:50

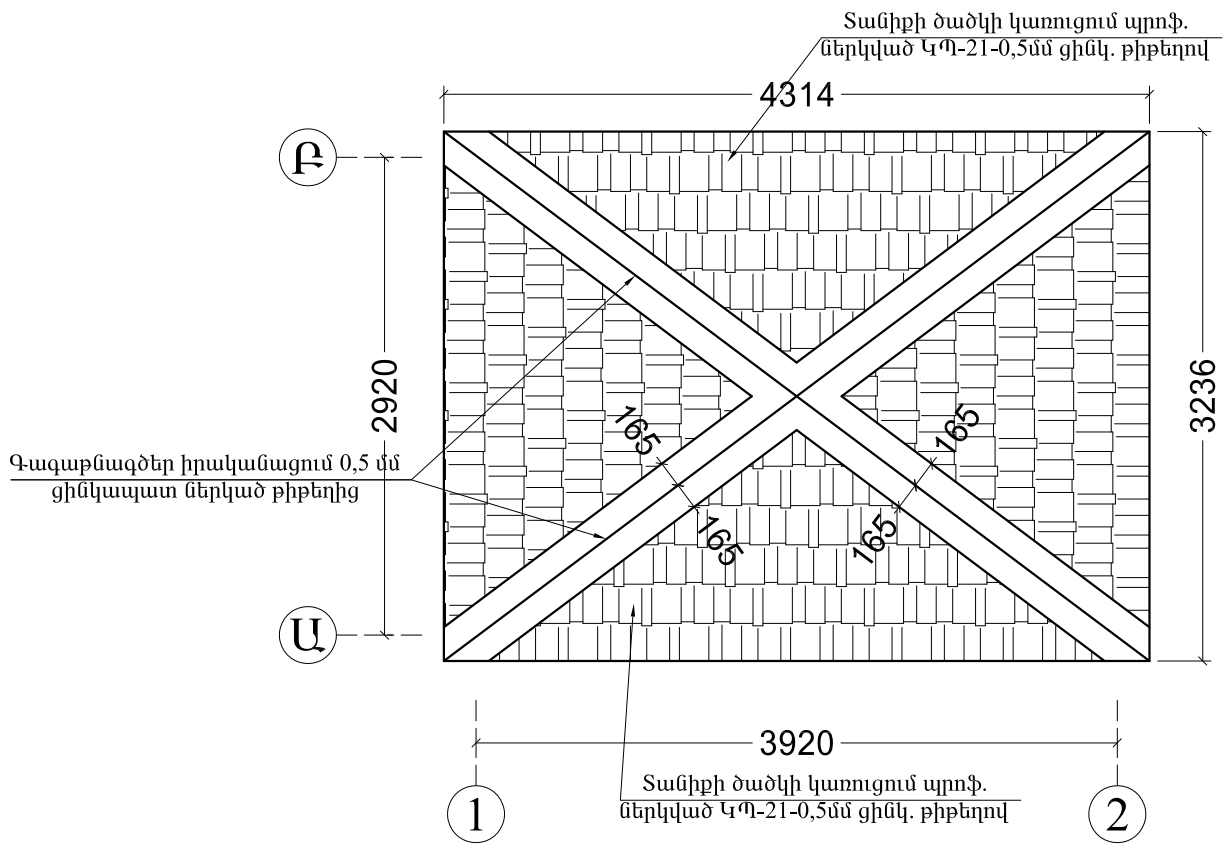

ՃԱԿԱՏ 1-2 Մ1:50

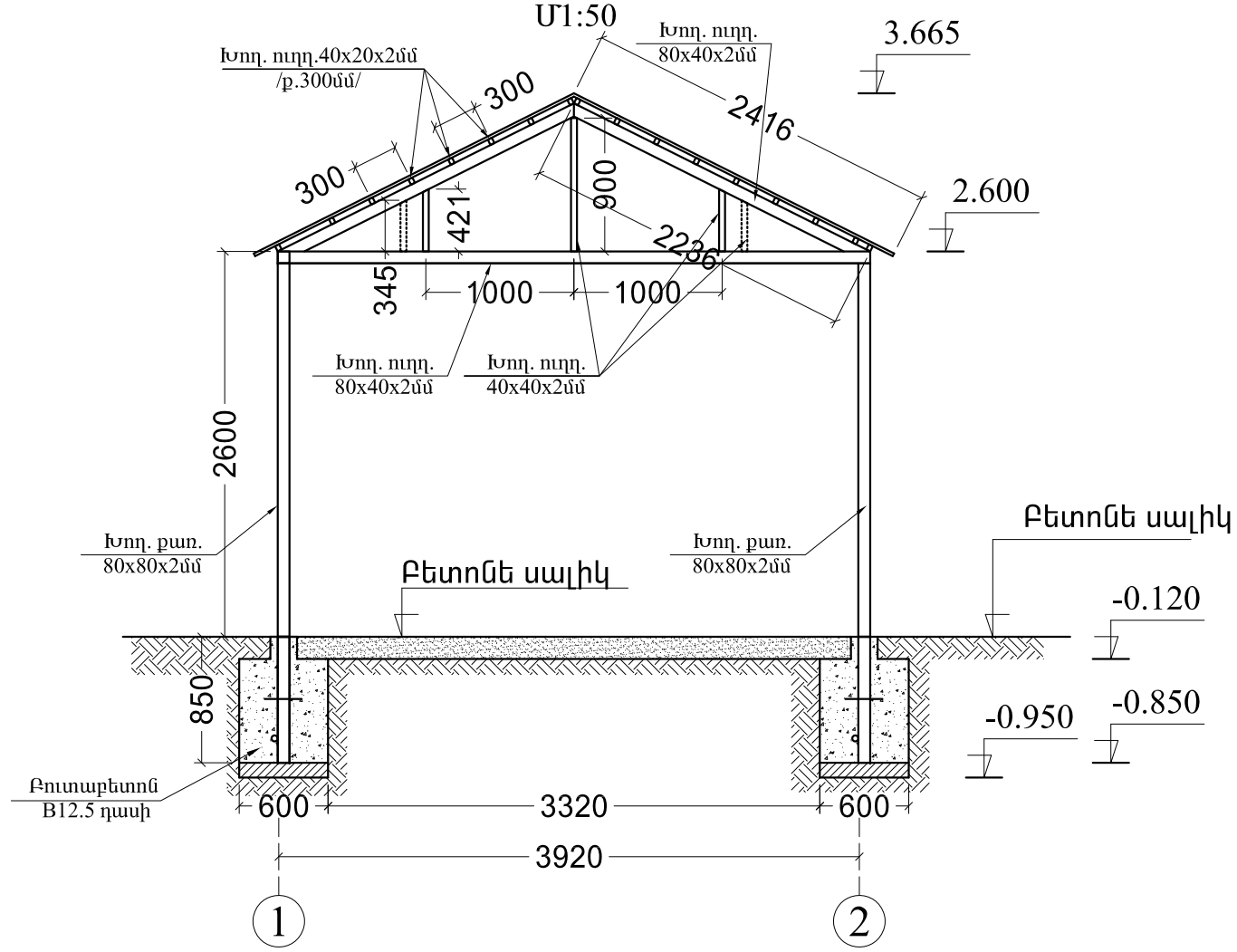

ՃԱԿԱՏ Ա-Բ Մ1:50

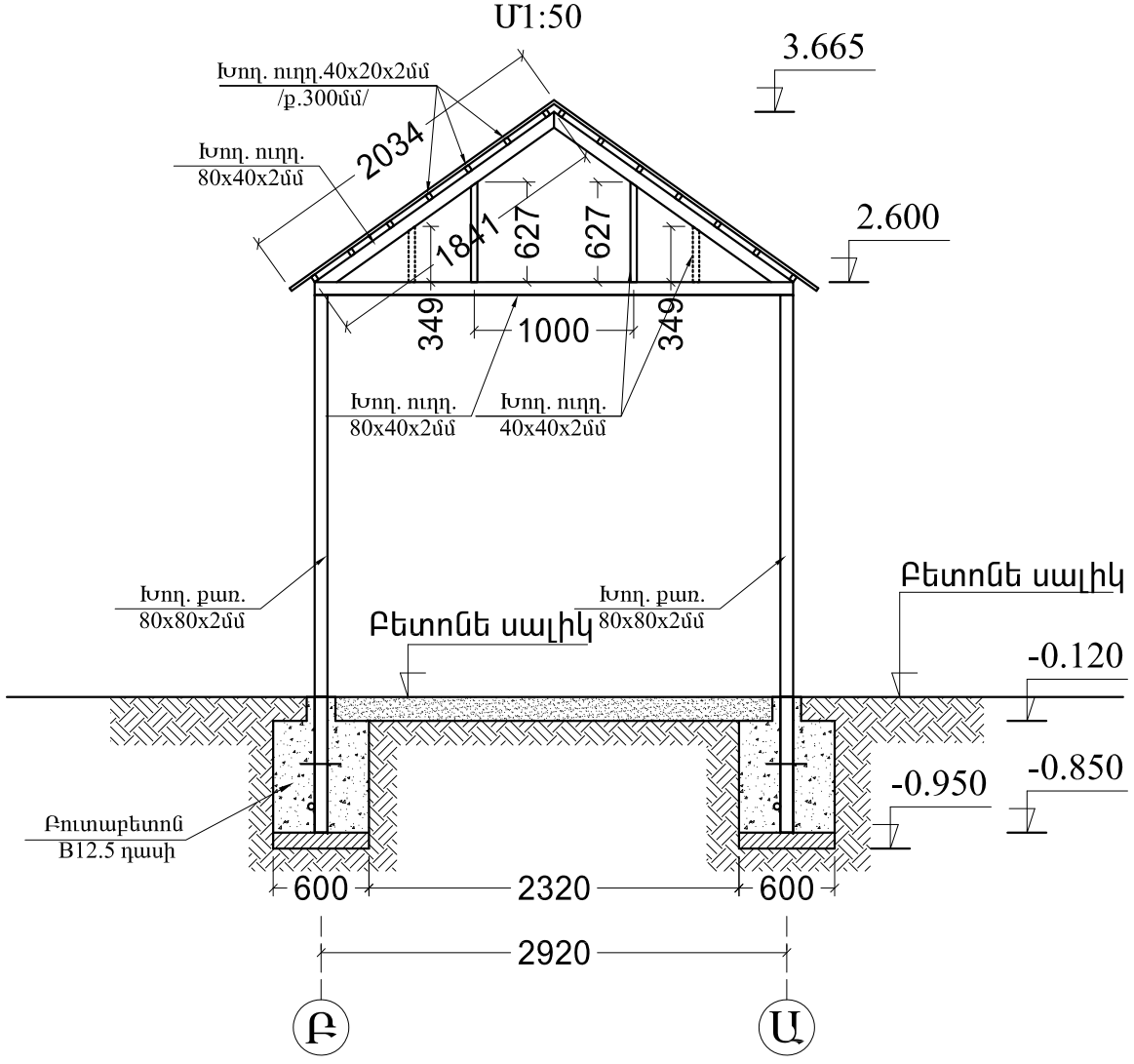

ՏՆՕՐԵՆ	Հ.ԳԱՍՊԱՐՅԱՆ		ՀՀ Գեղարքունիքի մարզի <<Կարմիրգյուղի մանկապարտեզ>> ՀՈԱԿ-ի բակի բարեկարգում			
ՆԱԽԱԳԾԵՑ	Ա. ԲԱՂԴԱՍԱՐՅԱՆ		Ճարտարապետաշինարարական մաս	ՓՈՒԼ	ԹԵՐԹ	ԹԵՐԹԵՐ
				ԱՆ	8	14
			ՏԱՆԻՔԻ ՋՐԱՀԵՌԱՑՄԱՆ ՀԱՏԱԿԱԳԻԾ ՃԱԿԱՏ 1-2, ՃԱԿԱՏ Ա-Բ	« ՌԵԳՈՒԼ » ՍՊԸ		

ՃԱԿԱՏ 2-1
Մ1:50

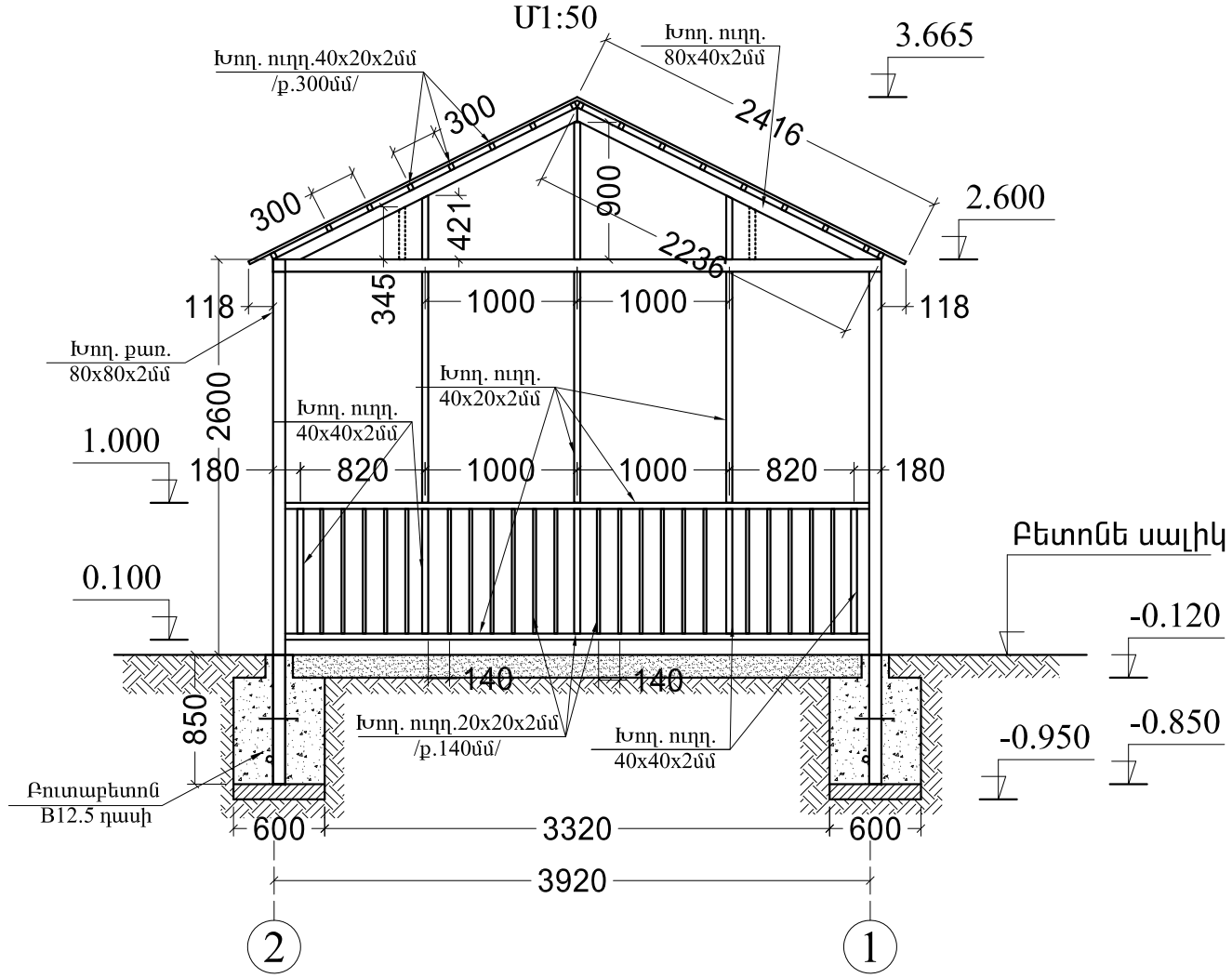

ՃԱԿԱՏ Բ-Ա
Մ1:50

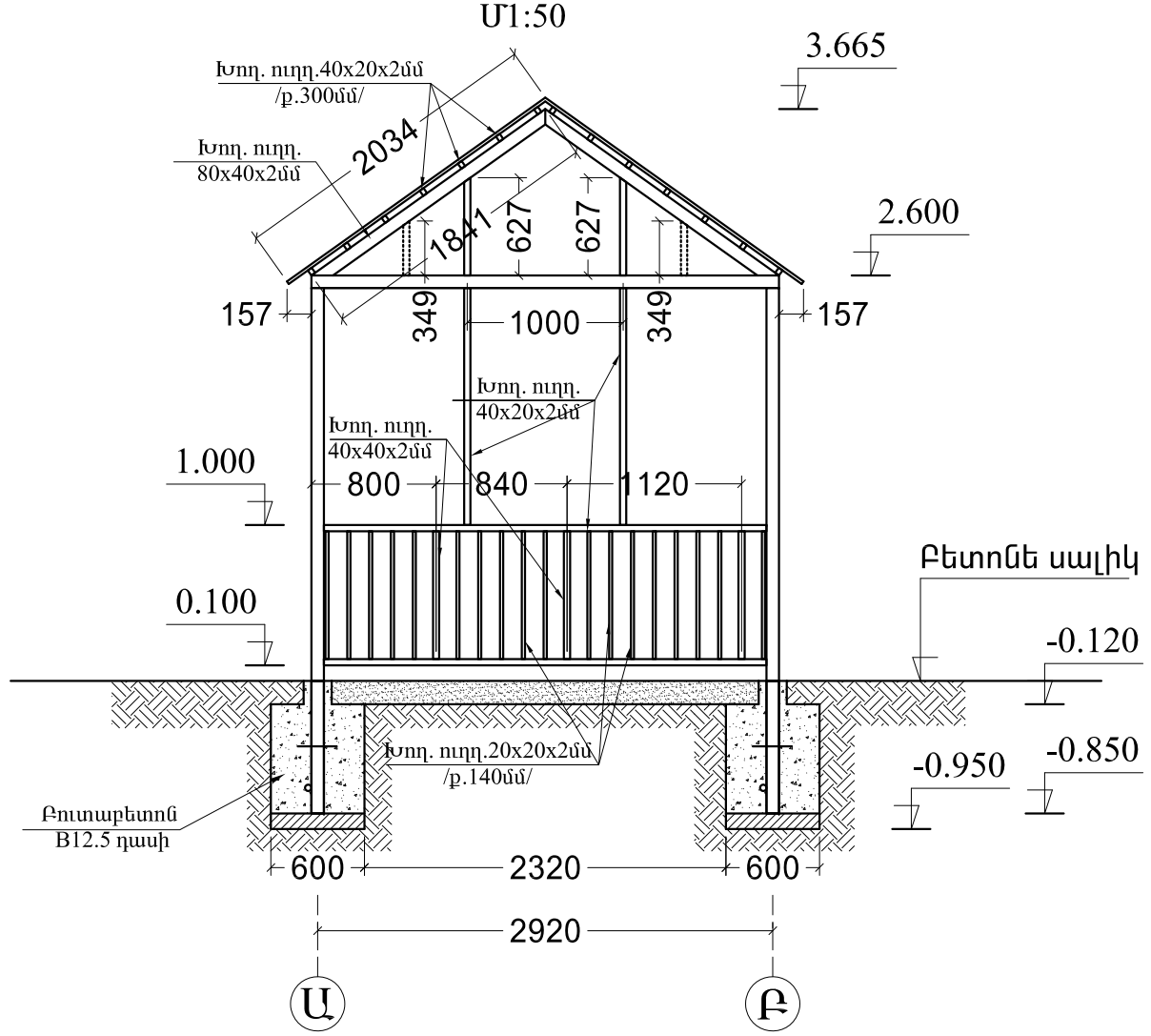

Մեկ հովանոցի մետաղական կոնստրուկցիաների մասնագիր

1. Պողպատյա քառակուսի խողովակ 80*80*2 մմ ---- 13.80 գ.մ.
2. Պողպատյա ուղանկյուն խողովակ 80*40*2 մմ ---- 42.60 գ.մ.
3. Պողպատյա քառակուսի խողովակ 40*40*2 մմ ---- 8.28 գ.մ.
4. Պողպատյա ուղանկյուն խողովակ 40*20*2 մմ ---- 71.75 գ.մ.
5. Պողպատյա քառակուսի խողովակ 20*20*2 մմ ---- 36.32 գ.մ.
6. Պրոֆ. ներկված ԿՊ-21-0,5մմ ցինկ. թիթեղով ---- 17.0 մ2
7. Գազաթ. իրականացում 0,5 մմ ցինկ. ներկած թիթ.--- 3.63 մ2
8. Բուտաբետոն Բ-12.5 դասի բետոնից ----1.224 մ3
9. Մետաղական էլեմենտների երկտակ յուղաներկում
10. Հենասյուների հիմքերի իրականացում բուտաբետոնից Բ-12.5 դասի ----7.344 մ3

ՏՆՕՐԵՆ	Հ.ԳԱՍՊԱՐՅԱՆ		ՀՀ Գեղարքունիքի մարզի <<Կարմիրգյուղի մանկապարտեզ>> ՀՈԱԿ-ի բակի բարեկարգում			
ՆԱԽԱԳԾԵՑ	Ա. ԲԱՂԴԱՍԱՐՅԱՆ		Ճարտարապետաշինարարական մաս	ՓՈՒԼ	ԹԵՐԹ	ԹԵՐԹԵՐ
				ԱՆ	9	14
			ՃԱԿԱՏ 2-1, ՃԱԿԱՏ Բ-Ա	« ՌԵԳՈՒԼ » ՍՊԸ		

ՆՍՏԱՐԱՆՆԵՐԻ ՀԱՏԱԿԱԳԻԾ
Մ1:50

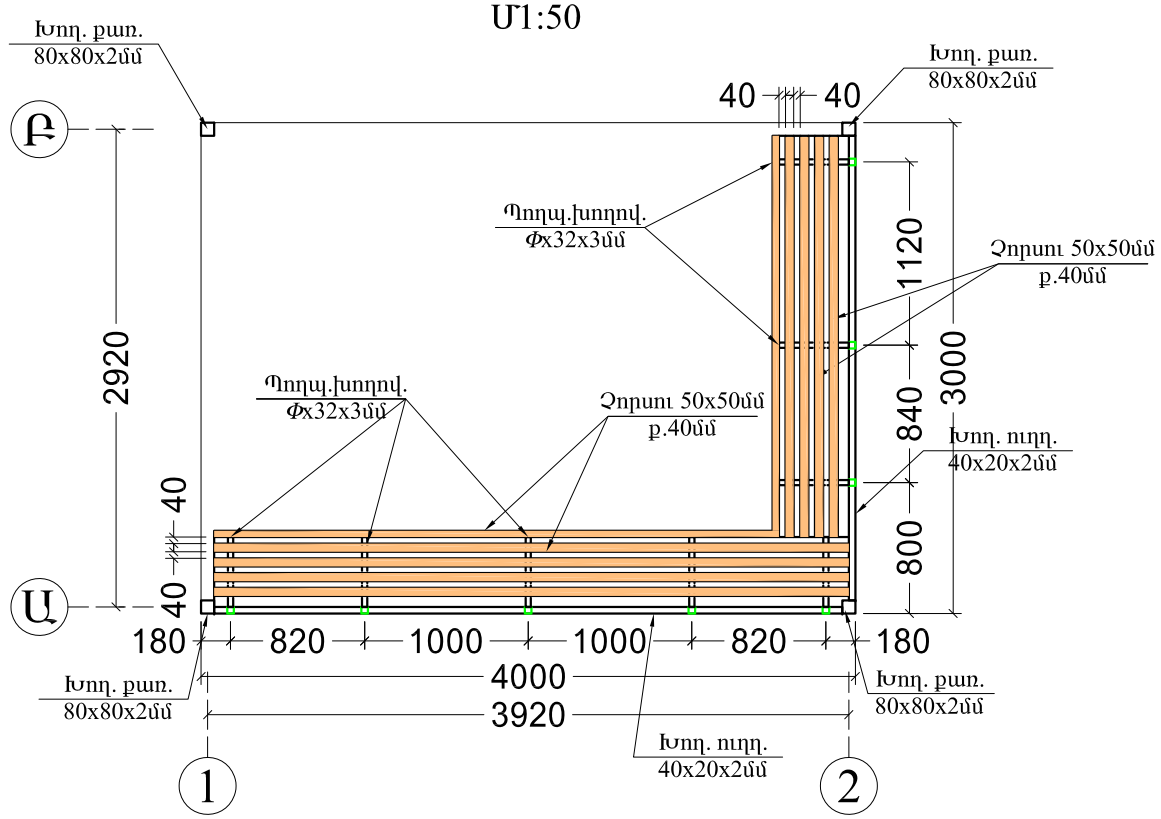

ՃԱԿԱՏ 1-2
Մ1:50

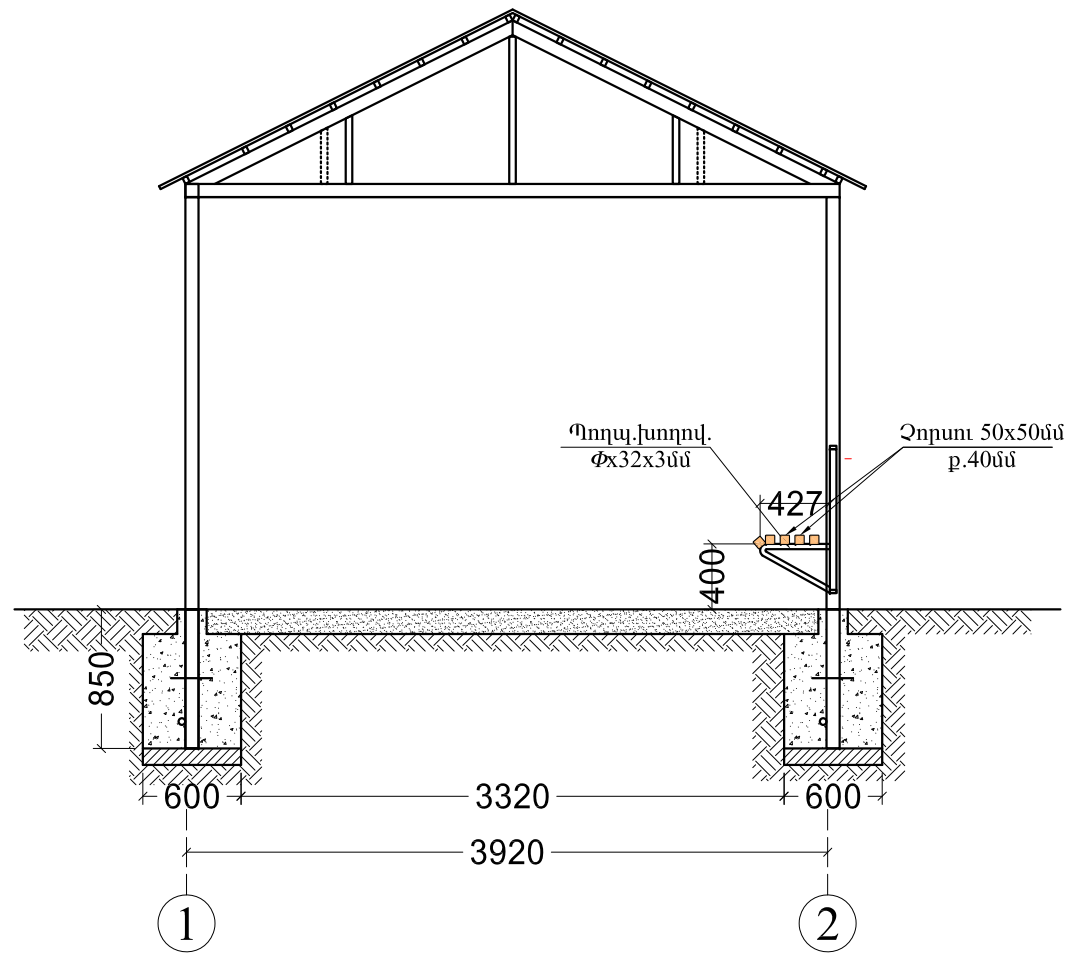

ՃԱԿԱՏ Ա-Բ
Մ1:50

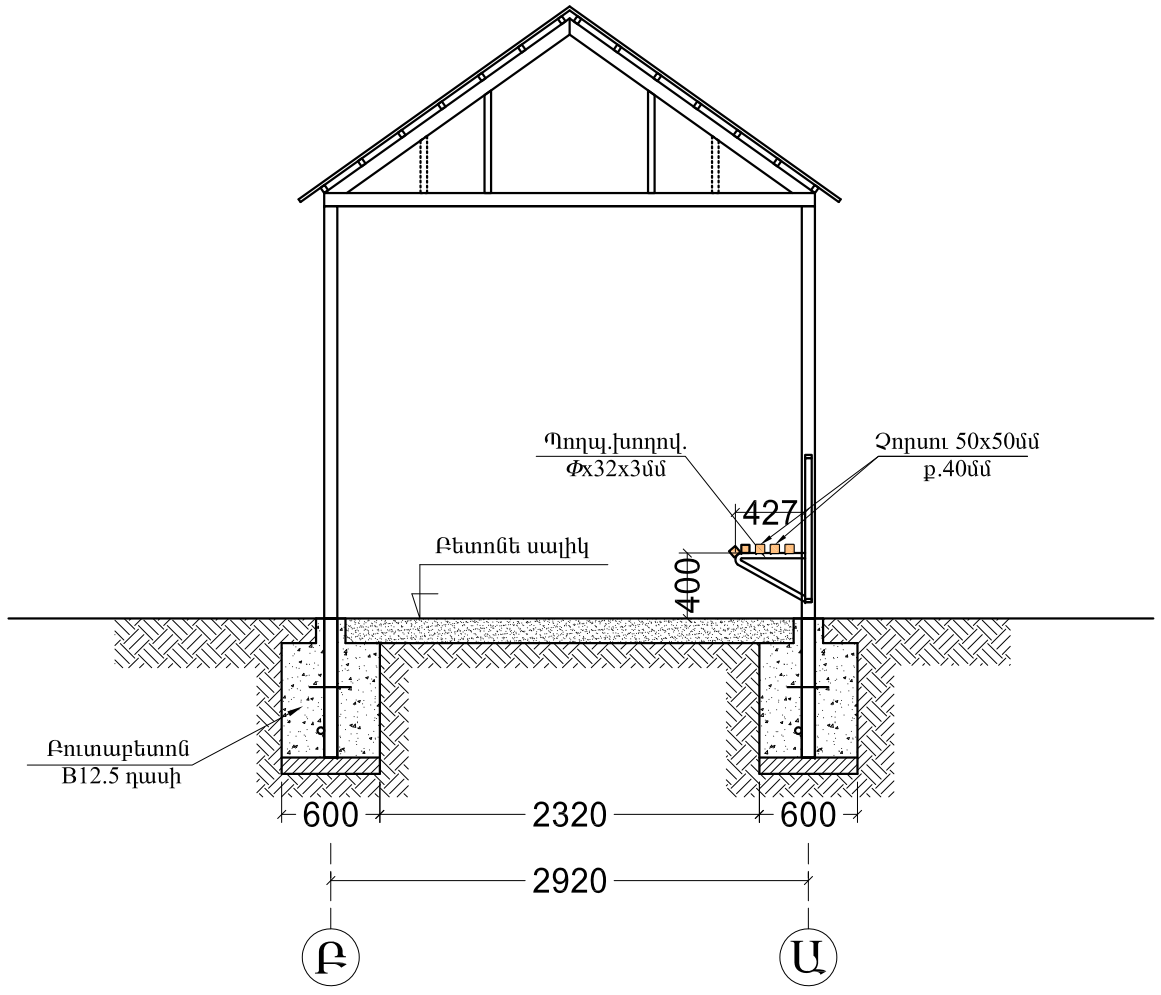

Մեկ հովանոցի նստատեղերի կոնստրուկցիաների մասնագիր

1. Պողպատյա խողովակ Փ32x3 մմ ---- 6.40 գ.մ.
2. Պողպատյա ծնկալ Փ32 ---- 8.0 հատ
3. Նստարանների փայտյա ուղիղ հատվածների տեղադրում, /հաճարի փայտից ռանդած չորսու 50 x50 մմ ---- 12.50 գ.մ.
4. Նոր տեղադրված փայտյա նստատեղերի յուղաներկում և ծածկում յուղային լաքով - 2.5 մ2

ՏՆՕՐԵՆ	Հ.ԳԱՍՊԱՐՅԱՆ		ՀՀ Գեղարքունիքի մարզի <<Կարմիրգյուղի մանկապարտեզ>> ՀՈԱԿ-ի բակի բարեկարգում			
ՆԱԽԱԳԾԵՑ	Ա. ԲԱՂԴԱՍԱՐՅԱՆ		Ճարտարապետաշինարարական մաս	ՓՈՒԼ	ԹԵՐԹ	ԹԵՐԹԵՐ
				ԱՆ	10	14
			ՆՍՏԱՐԱՆՆԵՐԻ ՀԱՏԱԿԱԳԻԾ	« ՌԵԳՈՒԼ » ՍՊԸ		

ՄԵՏԱՂԱԿԱՆ ՃԱՂԱՇԱՐԻ ՀԱՏԱԿԱԳԻԾ
Մ1:50

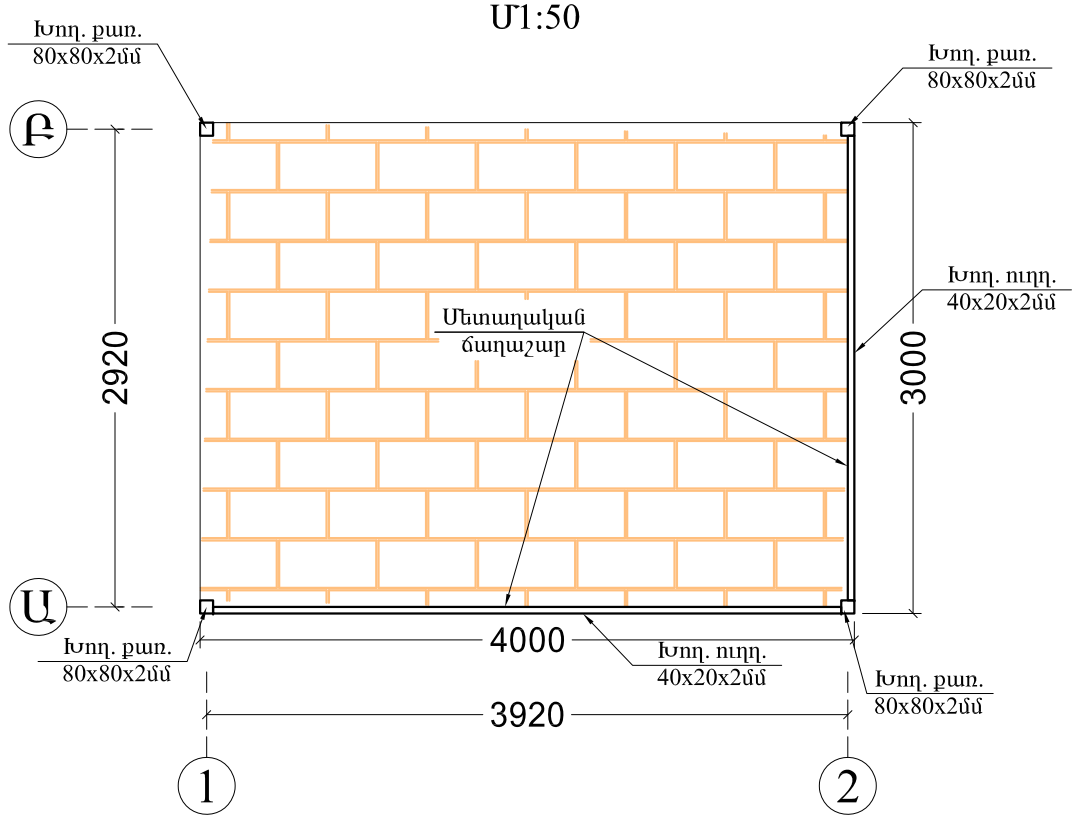

ԽԱՂԱՀՐԱՊԱՐԱԿ
Մ1:50

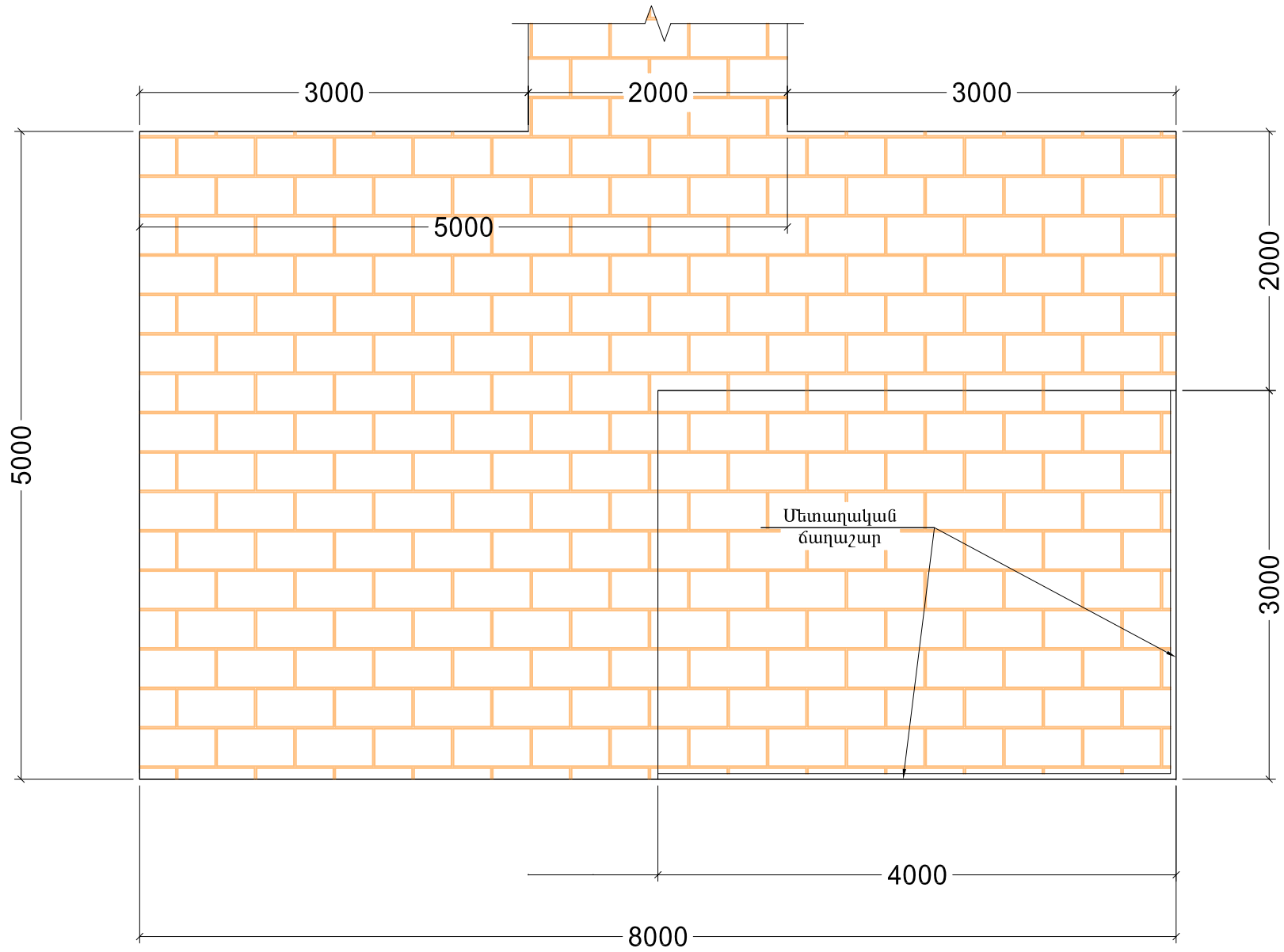

ՏՆՕՐԵՆ	Հ.ԳԱՍՊԱՐՅԱՆ		ՀՀ Գեղարքունիքի մարզի <<Կարմիրգյուղի մանկապարտեզ>> ՀՈԱԿ-ի բակի բարեկարգում			
ՆԱԽԱԳԾԵՑ	Ա. ԲԱՂԴԱՍԱՐՅԱՆ		Ճարտարապետաշինարարական մաս	ՓՈՒԼ	ԹԵՐԹ	ԹԵՐԹԵՐ
				ԱՆ	11	14
			ՄԵՏԱՂԱԿԱՆ ՃԱՂԱՇԱՐԻ ՀԱՏԱԿԱԳԻԾ	« ՌԵԳՈՒԼ » ՍՊԸ		

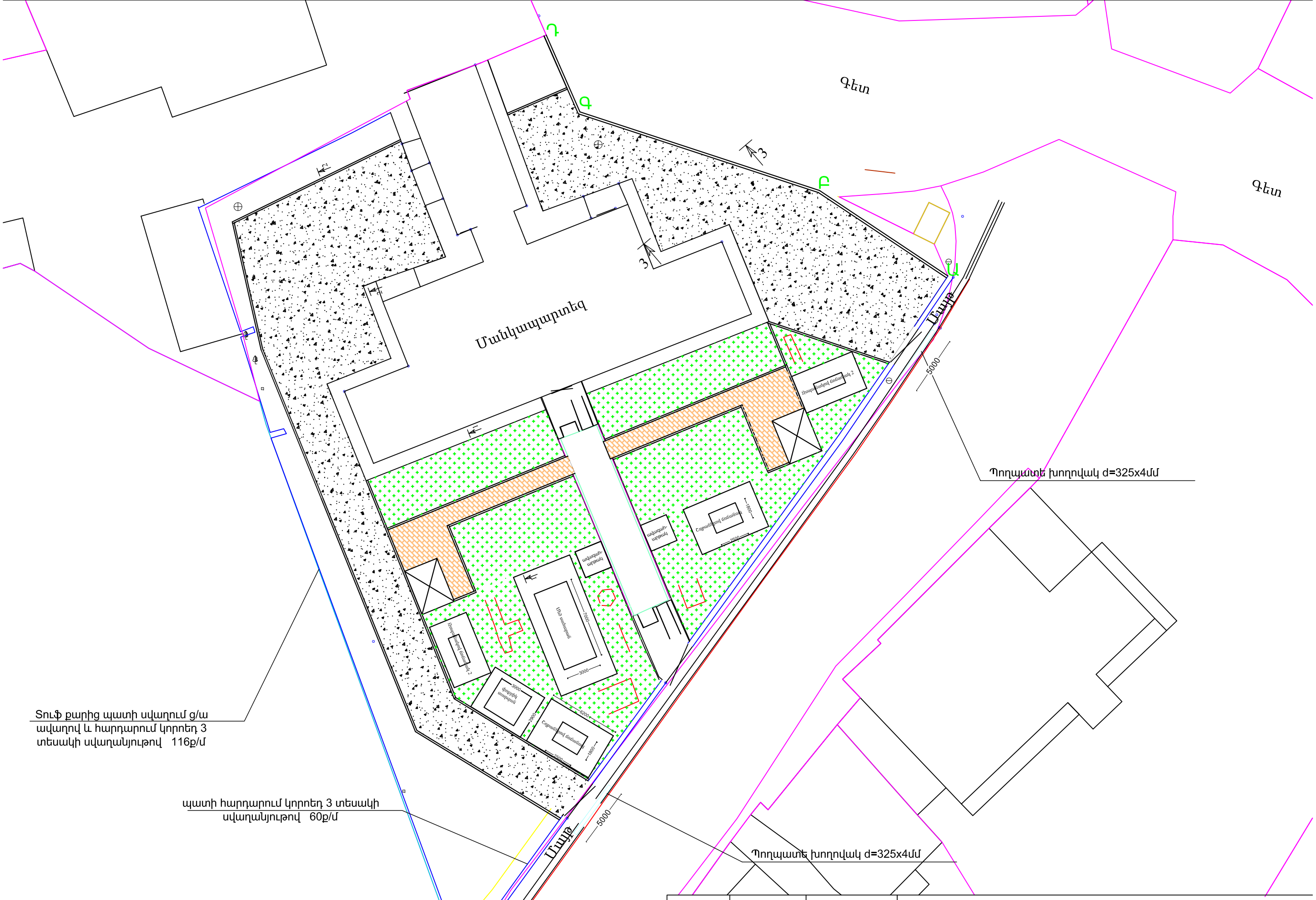

ՏՆՕՐԵՆ	Հ.ԳԱԱՍՊԱՐՅԱՆ		ՀՀ Գեղարքունիքի մարզի <<Կարմիրգյուղի մանկապարտեզ>> ՀՈԱԿ-ի բակի բարեկարգում			
ՆԱԽԱԳԾԵՑ	Ա. ԲԱՂՂԱՍՍԱՐՅԱՆ		Ճարտարապետաշինարարական մաս	Փուլ	Թերթ	Թերթեր
				ԱՆ	12	14
			Ցանկապատի հատակագիծ	«ՌԵԳՈՒԼ» ՍՊԸ		

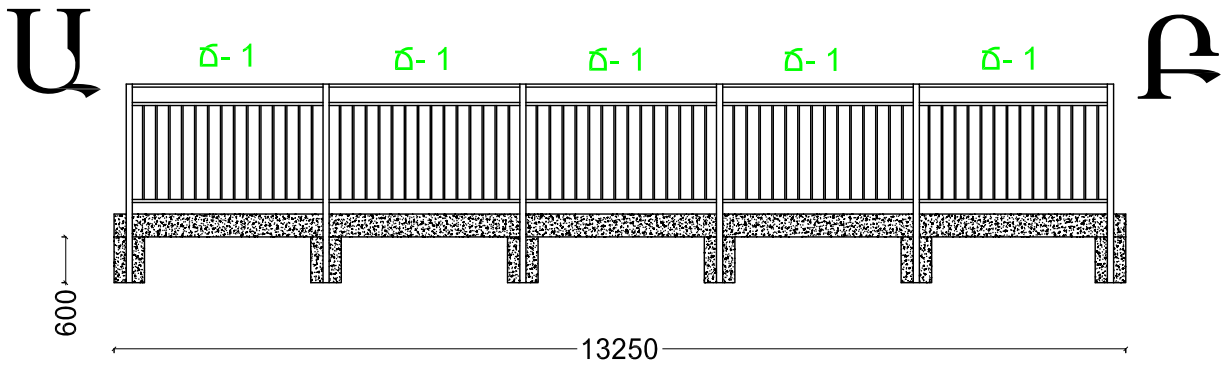

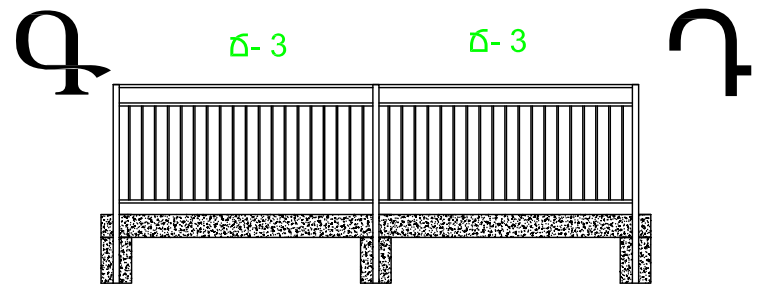

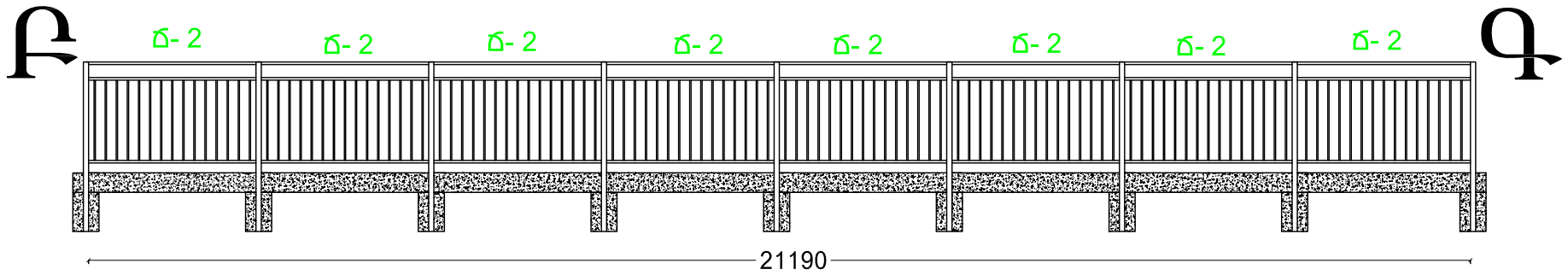

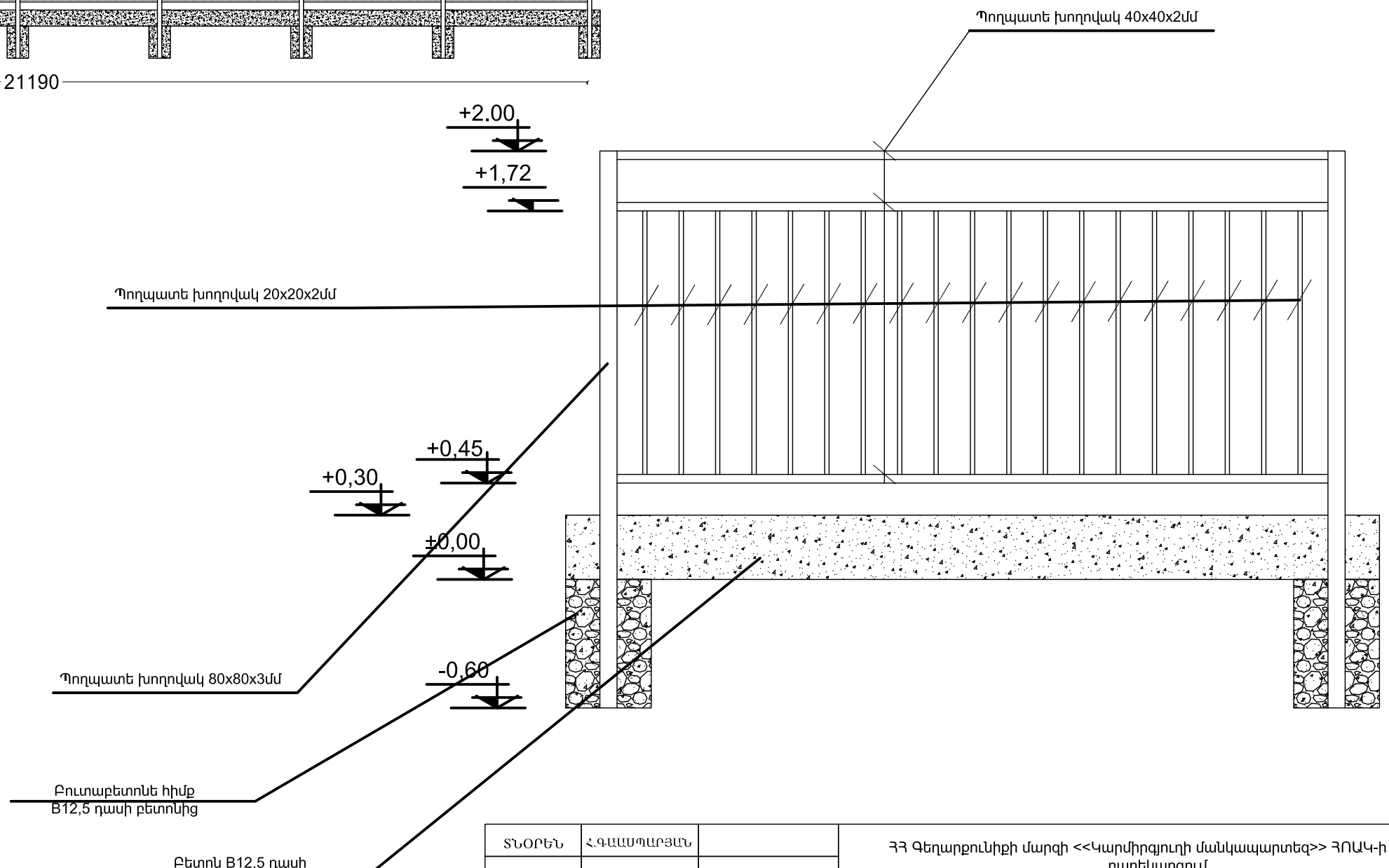

ՏՆՕՐԵՆ	Հ.ԳԱԱՍՊԱՐՅԱՆ		ՀՀ Գեղարքունիքի մարզի <<Կարմիրգյուղի մանկապարտեզ>> ՀՈԱԿ-ի բակի բարեկարգում			
ՆԱԽԱԳԾԵՑ	Ա. ԲԱԴԱՍԱՐՅԱՆ		Ճարտարապետաշինարարական մաս	Փուլ	Թերթ	Թերթեր
				ԱՆ	13	14
			Ցանկապատի տեսք	«ՌԵԳՈՒԼ» ՍՊԸ		

Մետաղական ճաղավանդակների տարրերի մասնագիր					
Տարր N	ՆՇԱՆԱԿՈՒՄԸ			Քանակը հատ	Ընդհանուր մ
1	□	80x80x3	L =2600	2	15.6
2	□	20x20x2	L =1230	14	86,8
3	□	40x40x2	L =2500	3	37,5
4	□	80x80x3	L =2600	2	10.4
5	□	20x20x2	L =1230	15	147.6
6	□	40x40x2	L =2564	3	61.54
7	□	80x80x3	L =2600	2	10.4
8	□	20x20x2	L =1230	19	46.74
9	□	40x40x2	L =3320	3	19.92

Ճաղաշար 1 5 հատ

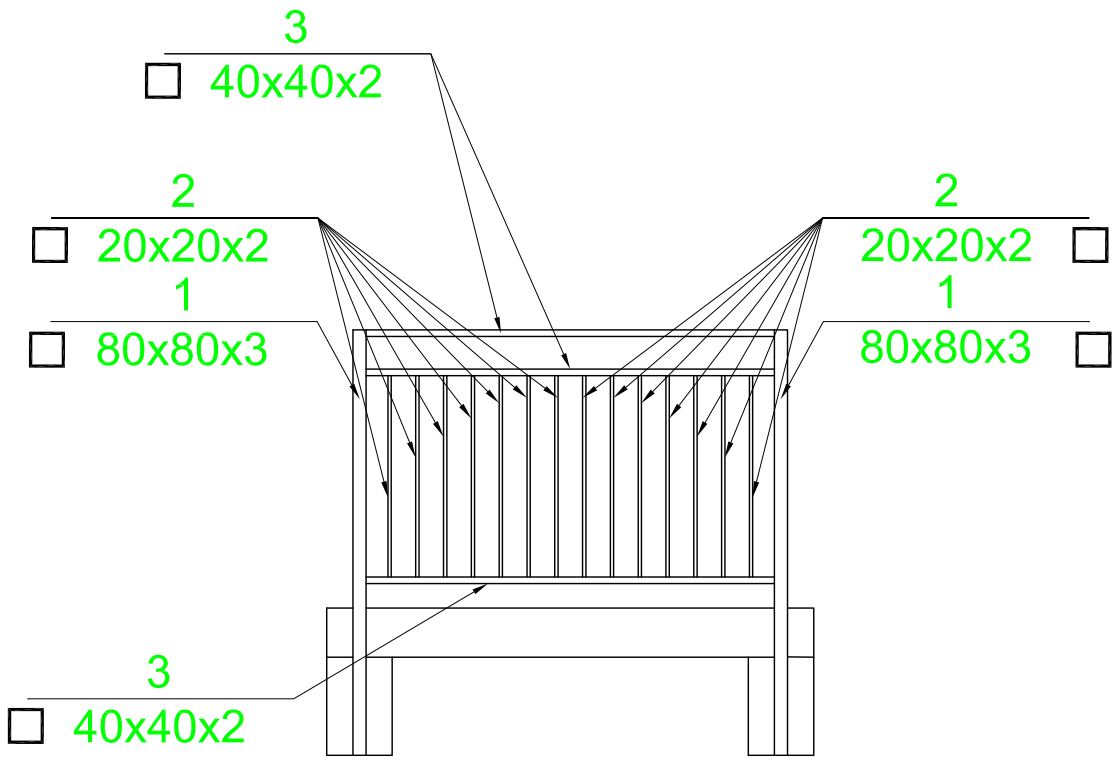

Ճաղաշար 2 8 հատ

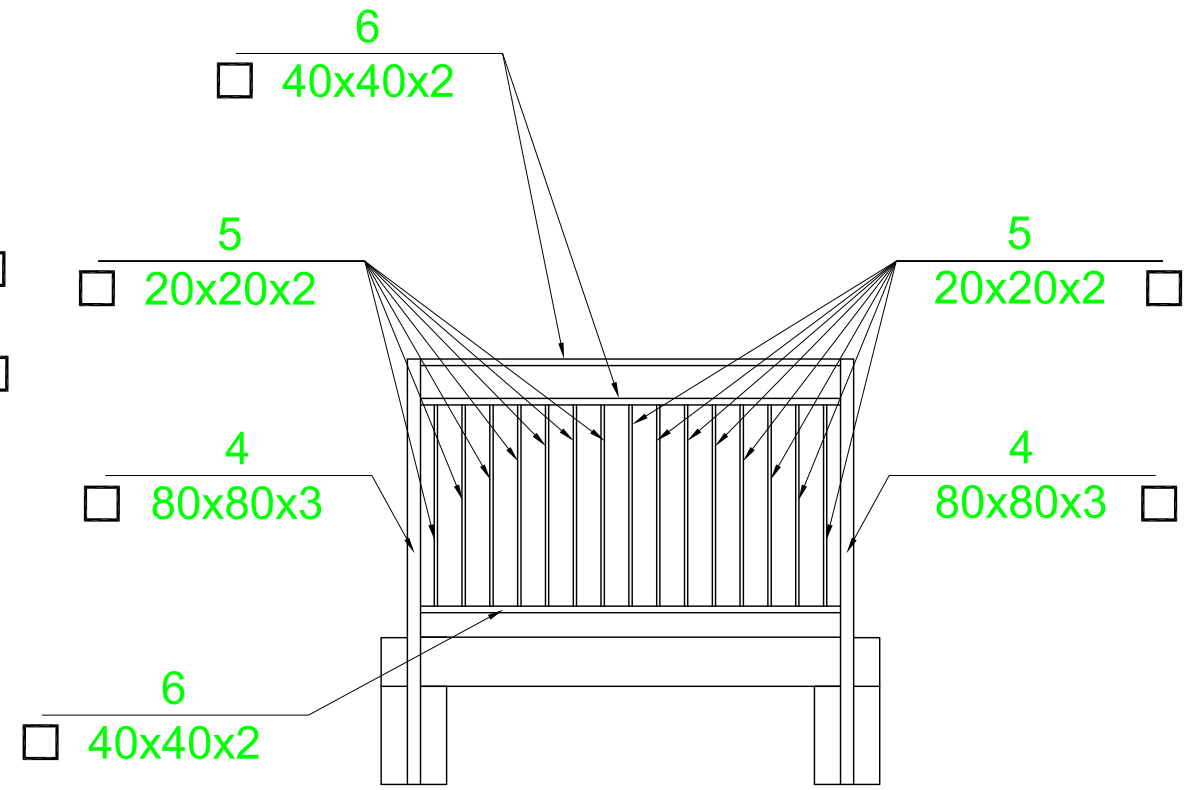

Ճաղաշար 3 2 հատ

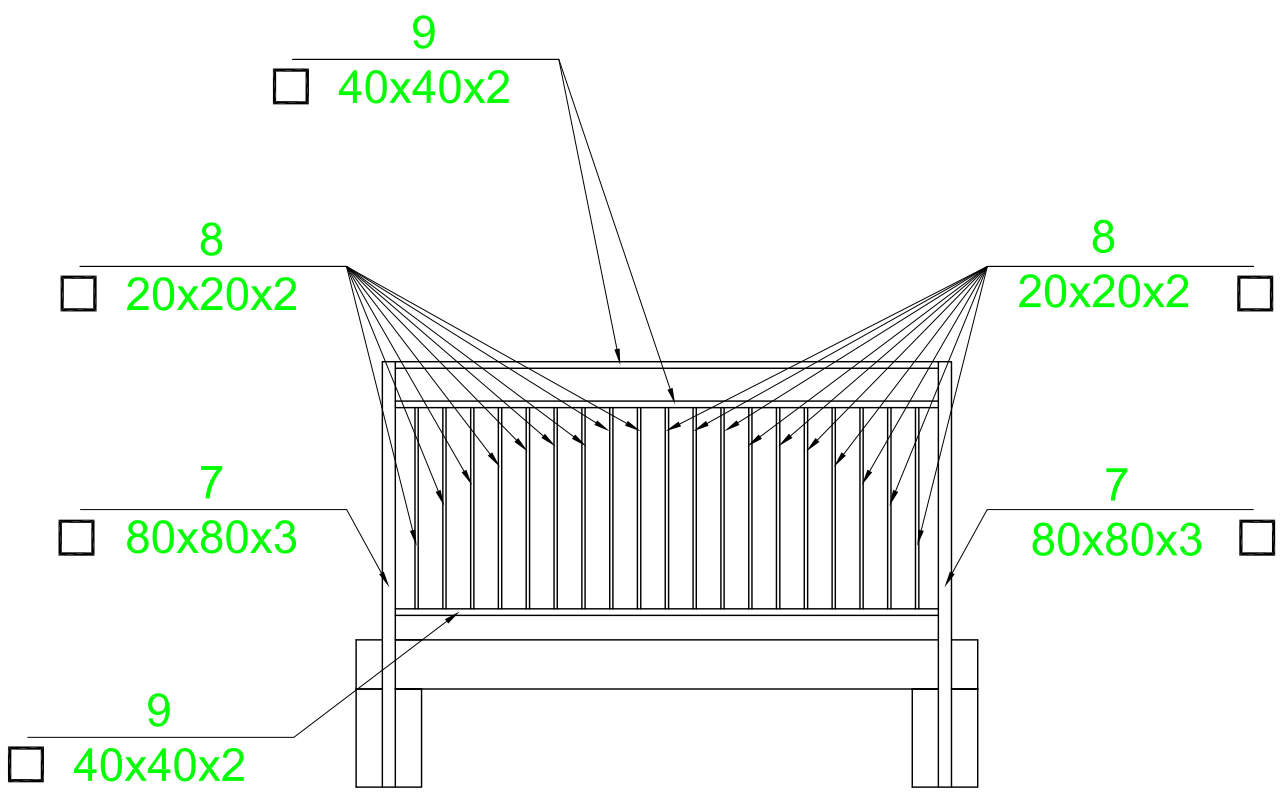

ՀՀ Կոտայքի մարզի Չարենցավան համայնքի Չարենցավան քաղաքի
«Լուսաբաց» մսուր մանկապարտեզ ՀՈԱԿ-ի վերակառուցում

ՏՆՕՐԵՆ	Հ.ԳԱՍՊԱՐՅԱՆ		ՀՀ Գեղարքունիքի մարզի <<Կարմիրգյուղի մանկապարտեզ>> ՀՈԱԿ-ի բակի բարեկարգում			
ՆԱԽԱԳԾԵՑ	Ա. ԲԱՂԴԱՍԱՐՅԱՆ		Ճարտարապետաշինարարական մաս	Փուլ	Թերթ	Թերթեր
				ԱՆ	14	14
			ցանկապատի մասնագիր Մ:100	«ՌԵԳՈՒԼ» ՍՊԸ		

Ոռոգման համակարգ Մ1:300

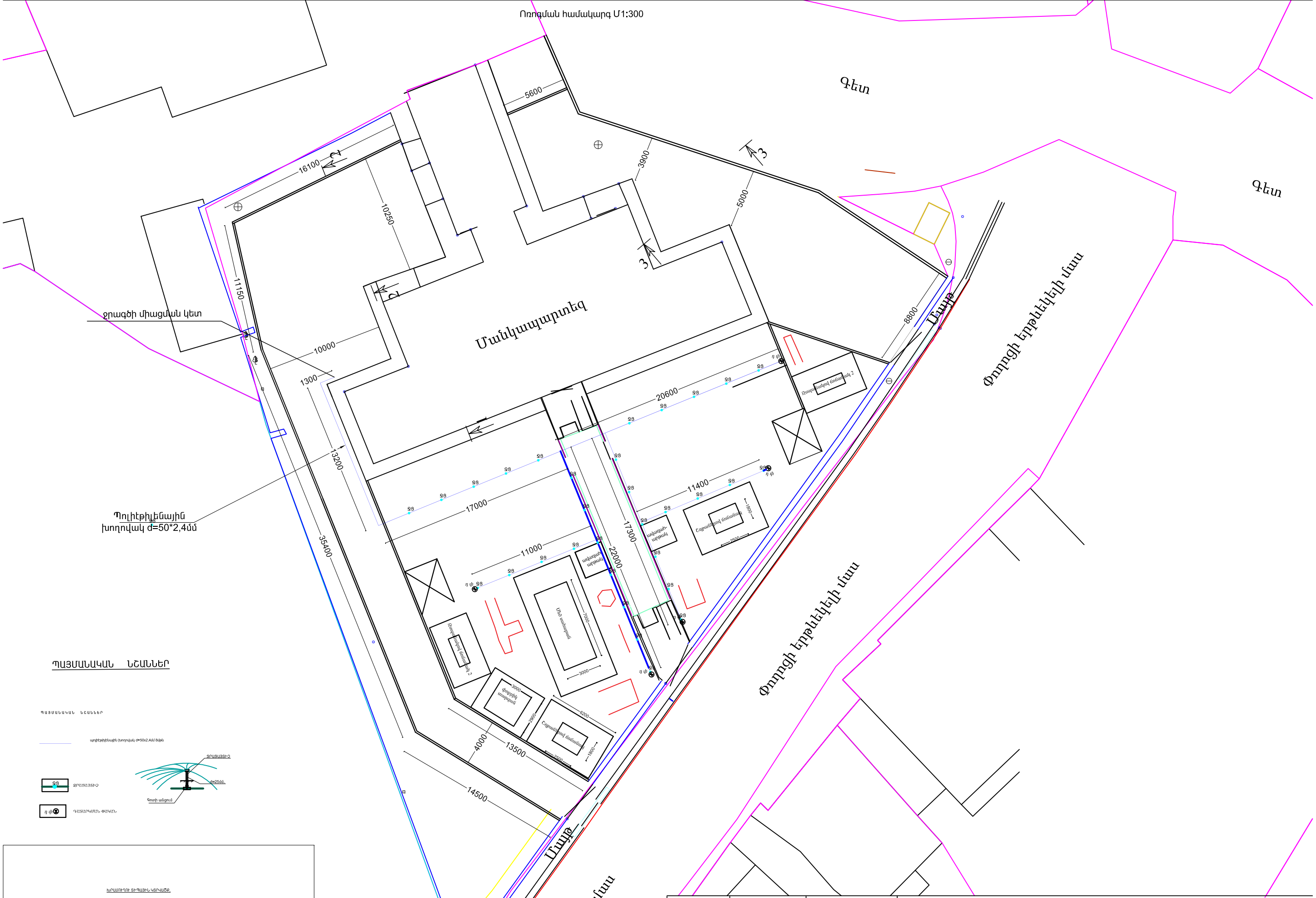

ՊԱՅՄԱՆԱԿԱՆ ՆՇԱՆՆԵՐ

ՊԱՅՄԱՆԱԿԱՆ ՆՇԱՆՆԵՐ

պոլիէթիլենային խողովակ d=50x2,4մմ ծնկան

ՋՐԱՅԻՆ ՑԱՆՑ

d=25մմ

Գոտի անցում

ՋՐԱԳԾԻ ՄԻԱՑՄԱՆ ԿԵՏ

ջ ց ՋՐԱԳԾԻՆ

ն փ ԴԱՏԱՐԿԱՄՆԵՐԻ ՓԱԿԱՆ

ԽՈՂՈՎԱԿԻ ՏԵՂԱՅԻՆ ԿՏՐՈՒՄԸ.

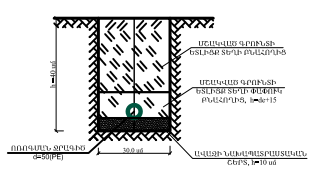

ՏՆՕՐԵՆ	Հ.ԳԱԱՍՊԱՐՅԱՆ		ՀՀ Գեղարքունիքի մարզի <<Կարմիրգյուղի մանկապարտեզ>> ՀՈԱԿ-ի բակի բարեկարգում		
ՆԱԽԱԳԾԵՑ	Է. ԽԱՉԱՏՐՅԱՆ		Ճարտարապետաշինարարական մաս	Փուլ	Թերթ	Թերթեր
				ԱՆ	1	1
			Ոռոգման համակարգ Մ1:300	«ՌԵԳՈՒԼ» ՍՊԸ		